A CR-2004 RS kontroller panel bekötése

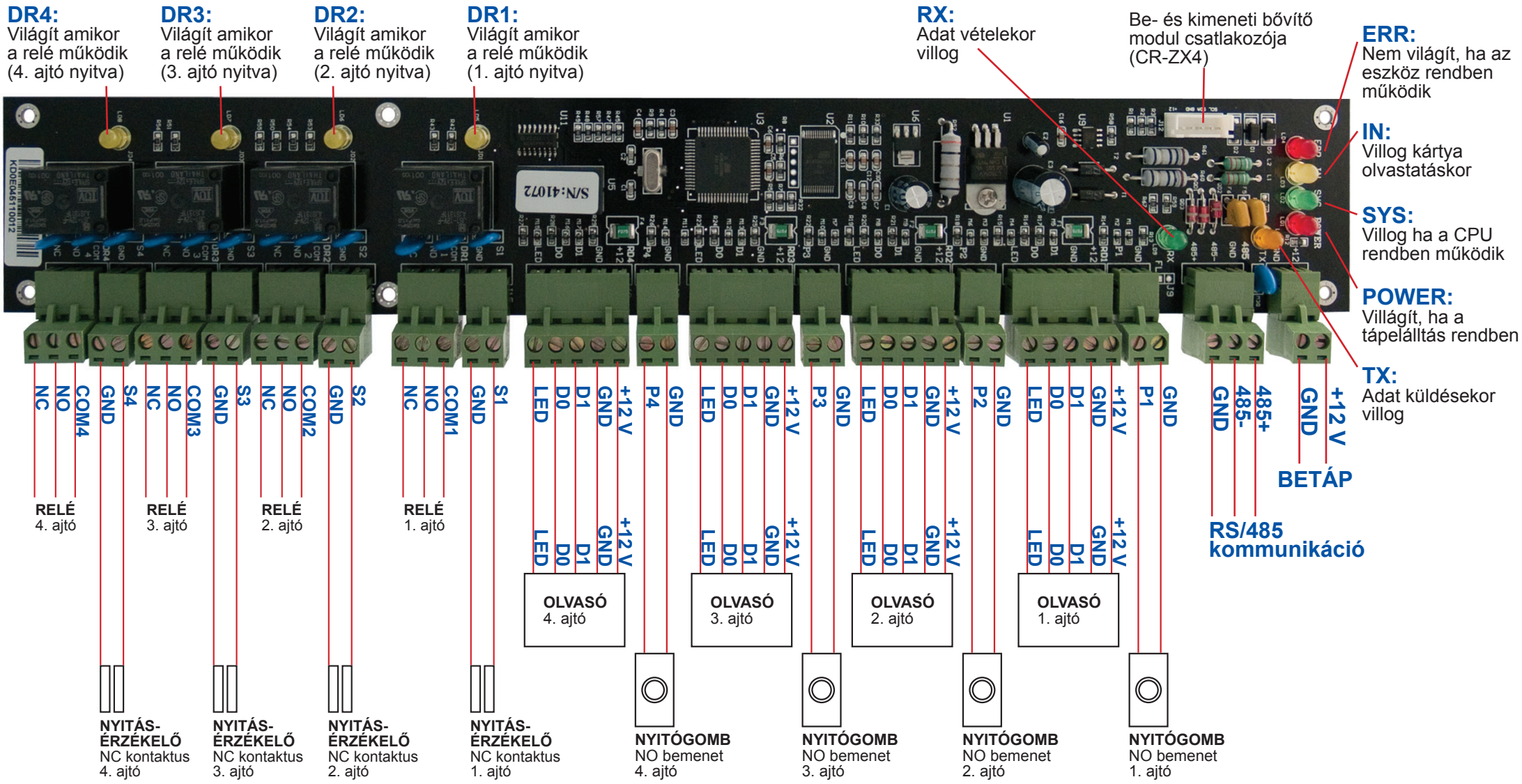

CRYPTEX®